PIIRUSTUSLIITE 1
ALAPOHJA

B-LAAJENNUSOSA v. 2008

LAAJENNUS v. 2000

A-LAAJENNUSOSA v. 2008

C-LAAJENNUSOSA v. 2008

LUISKAN ALLE EI OLE PÄÄSYÄ

TIIVISTÄMÄTÖN VIEMÄRILÄPIV.

KAUKOLÄMPÖ-PUTKIA

LÄPIVIENNIT ON TIIVISTÄMÄTTÄ

KÄYTTÄMÄTÖN LÄPIVIENTIREIKÄ

ULKOSEINÄN ALAOSA ALUSTATILASSA LIIT-TYMÄ EI OLE TIIVIS

LÄPIVIENNIT ON TIIVISTÄMÄTTÄ

SEPELIKERROKSEN PAKSUUS ON OHUT

SOKKELIVIERELLÄ MONTTU, EI OLE SEPELIÄ

VENTTIILIT

ALAPOHJAN LÄMPÖERIS-TEITÄ ON USEISSA PAIKOIN IRTI, RIKKI TAI PUUTTUU ERITYISESTI LÄPIVIENTIEN KOHDALLA

ALUSTATILSSA MAATUVAA KASVIJÄTETTÄ

LASTULEVYÄ YMS. MUOTTEJA

HIENOAINESTA SISÄLTÄVÄÄ SEPELIÄ

KOKO VANHA RYÖMINTÄTILA ON VERHOTTU STYROX 100 MM

ALUSTATILOJEN LÄHES KAIKKI LÄPIVIENNIT ON TIIVISTÄMÄTTÄ

VANHA IV-LÄPIV. ON TIIVISTÄMÄTTÄ

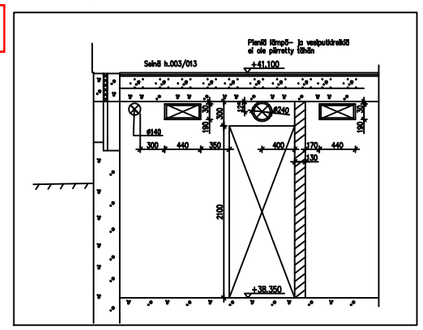

LEIKKAUS 1
1:25

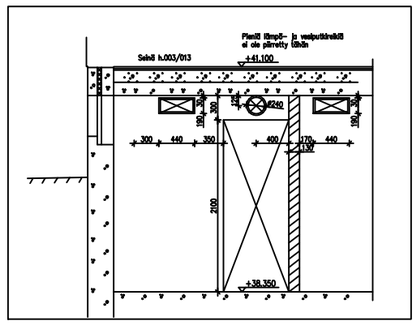

LEIKKAUS 2
1:25

VANHOJEN RAKENTEIDEN MITTA- JA KORKOTIEDOT OVAT VANHOISTA RAKENNEPIIRUSTUKSISTA

(v) = vanha

VANHOJEN RAKENTEIDEN LVI- JA SÄHKÖ- YMS. AUKKOJA EI OLE MERKITTY PIIRUSTUKSEEN

PIENET REIÄT ONTELOLAATTOJEN ALUEELLA

- PIENIÄ REIKIÄ EI OLE MERKITTY PIIRUSTUKSEEN. NIIDEN KOKO JA SIJAINTI MÄÄRITETÄÄN ARK-, LVI- JA S-PIIRUSTUSTEN PERUSTEELLA
- PIENET REIÄT TEHDÄÄN TYÖMAALLA ONTELOLAATTOIHIN ONTELON KOHDALLE. ONTELOLAATAN PUNOKSIA EI SAA VAHINGOITTAA SAMASSA POIKKILEIKKAUKSESSA SAA OLLA MAX. 3 KPL REIKIÄ.
- MAX. REIKÄKOKO ONTELOSSA:
  ONTELOLAATTA H=265, REIKÄ Dmax. = 150 mm
  ONTELOLAATTA H=200, REIKÄ Dmax. = 130 mm

PIENET REIÄT VANHAN PAIKALLAVALULAATAN ALUEELLA

- PIENIÄ REIKIÄ EI OLE MERKITTY PIIRUSTUKSEEN. NIIDEN KOKO JA SIJAINTI MÄÄRITETÄÄN ARK-, LVI- JA S-PIIRUSTUSTEN PERUSTEELLA

VANHOJEN REIKIEN SULKEMINEN:

- KAIKKIEN VANHOJEN TARPEETTOMIKSI JÄÄVIEN REIKIEN VALAMINEN UMPEEN JA VIIMEISTELY YMPÄRISTÖÄÄN VASTAAVAKSI KUULUU URAKKAAN.

HUOMIOITAVAA VANHOJEN RAKENTEIDEN OSALTA:

RAKENNUSVAIHEESSA KUKIN URAKOITSIJA MERKITSEE TARVITSEMANSA REIÄT RAKENTEESEEN. REIÄN SAA TEHDÄ VASTA KUN RAKENNESUUNNITTELIJA ON SEN RAKENNUSPAIKALLA TARKASTANUT JA HYVÄKSYNYT.

TIMANTTISAHAUKSET:

- SAHAUSVIILTO EI SAA YLITTÄÄ AUKON NURKKAA

MERKINNÄT REIKÄPIIRUSTUKSISSA

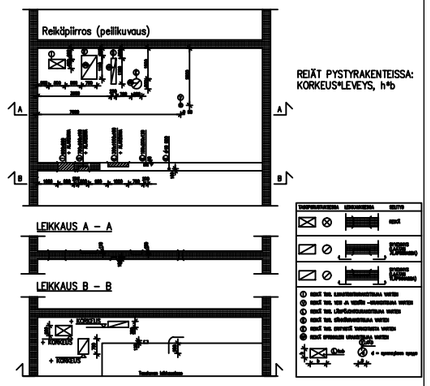

REIKÄPIIRUSTUSTEN KIERTOTAULUKKO

KÄSITTELIJÄ	VALM. AIKATAULUT	SAAPUNUT	LÄHTENYT	KÄSITTELIJÄ	HYVÄKSYMISMERK.
LVI-SUUNNITTELIJA	08.05.07				
SÄHKÖSUUNNITTELIJA	14.05.07		08.08.07	Karl Nyman	
ARKKITEHTI	18.05.07				
RAKENNESUUNNITTELIJA	25.05.07		05.12.07	Olli Ylipaino	
ILMASTOINTIURAKOITSIJA					
PUTKIURAKOITSIJA					
SÄHKÖURAKOITSIJA					
PÖRÄURAKOITSIJA					

MERKINTOJEN SELVITYS:

= MAATÄYTTÖ KORKEA, MIKROBIHAJUA

19 =RAPORTIN VALOKUVA

KORSON PÄIVÄKOTI
Merikotkantie 8, 01450 VANTAA
ALUSTATILASELVITYS
Delete Tutkimus Oy, Helsinki
7.1.2013 RA Unto Kovanen

Delete Tutkimus Oy

A	POISTETTU/MUUTETTU IV-REIKÄ POHJAKRS. PORTAAN VIERESSÄ	OYL	08.01.08

LAAJENNUS	RAKENNEPIIRUSTUS
KORSON PÄIVÄKOTI, MERIKOTKANTIE 8, VANTAA	ALAPOHJA JA KELLARIKRS REIKÄPIIRUSTUS, 1:50
PÖYRY Pöyry Civil Oy, Valimotie 4, 00380 Espoo, Puh: 010 33 11, Fax: 010 33 34818, E-mail: etunimi.sukunimi@poyry.com	RAK 2301 A

05.12.2007 | OYL | OYL | OYL | TWO