LIITE 4

Tyyppi a.

Umpiulkoseinän kohta.

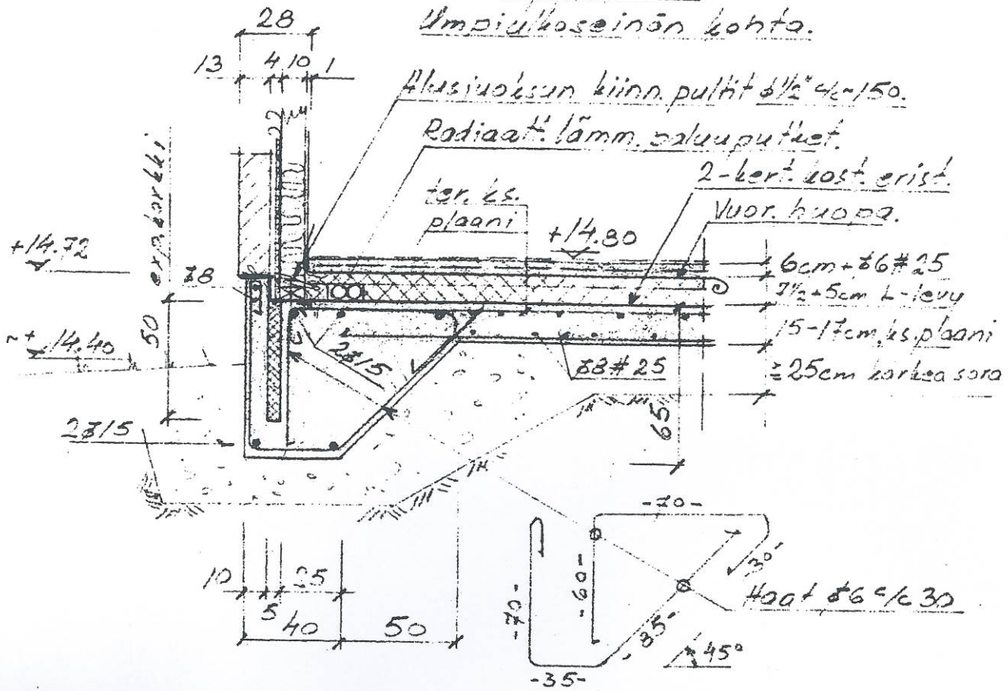

Tyyppi b.

Ikkunaulkoseinän kohta.

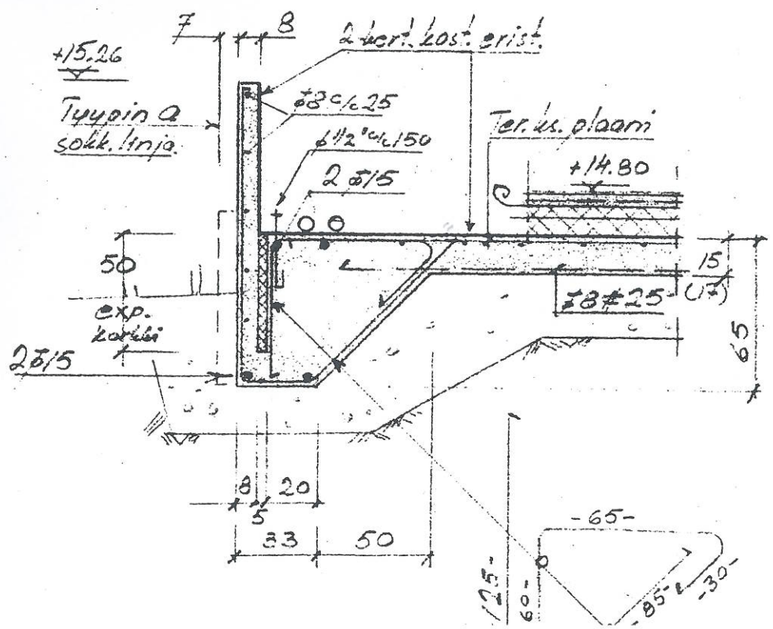

Tyyppi d.

Kantavan väliseinän kohta.

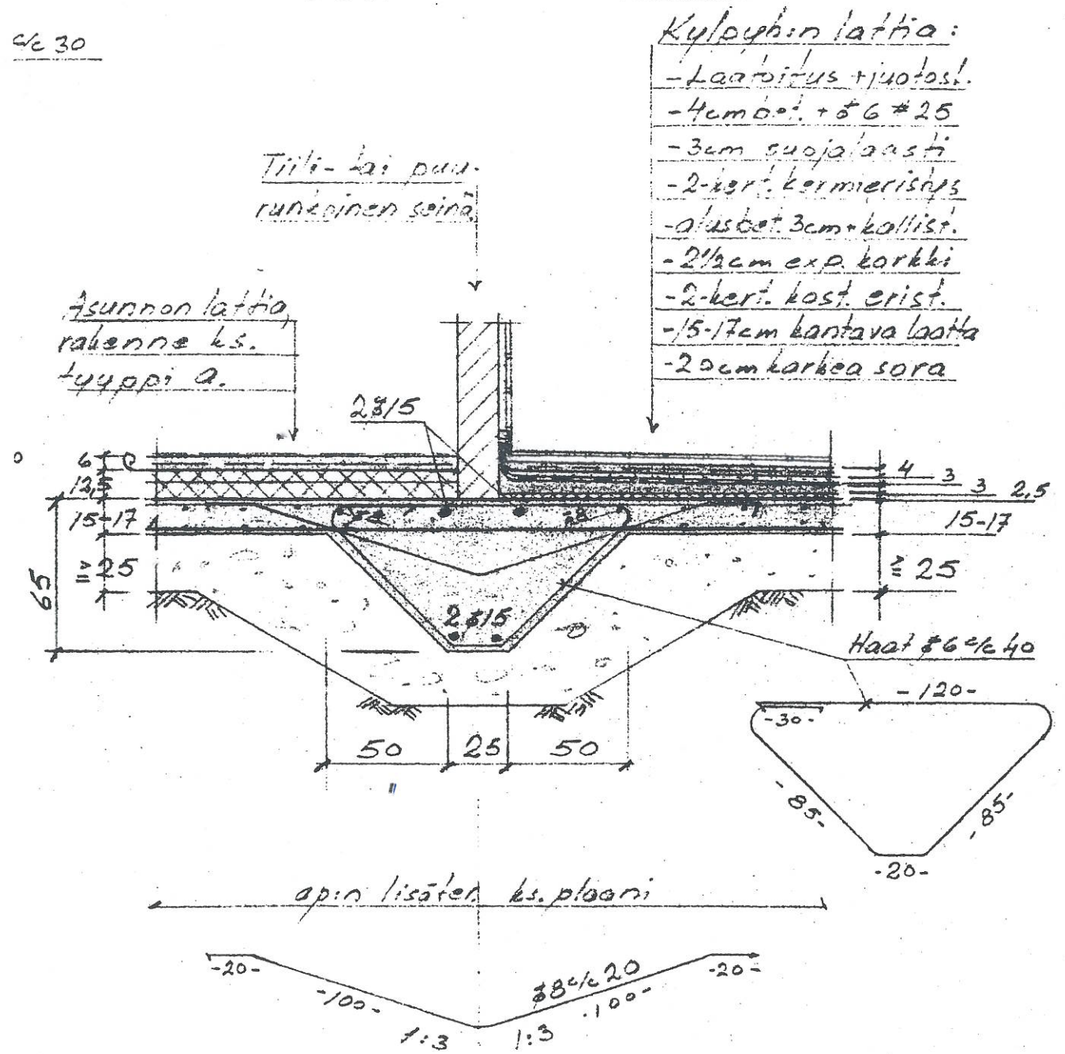

KOHDE OSMANKÄÄMINTIE 28 YANTAA	
TOIMENPIDE LAUSUNTO RAKENNUSTEN KUNNOSTA	
ASB-YHTIÖT Kiinteistön kunnon puolesta www.asb.fi	PVM. 15.6.2009
	TEKIJÄ RA UNTO KOVANEN